código / code: 32435SF-xxx

Surf

Monocomando duche + chuveiro manual
2 hole wall mounted shower mixer

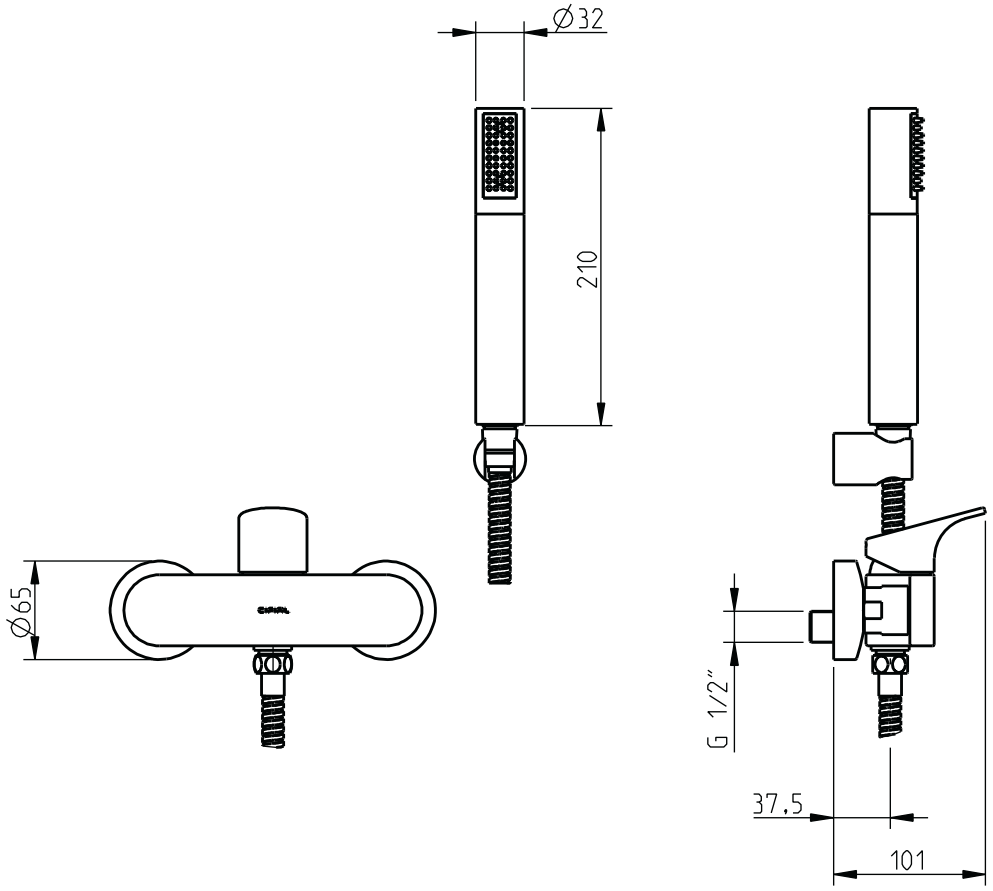

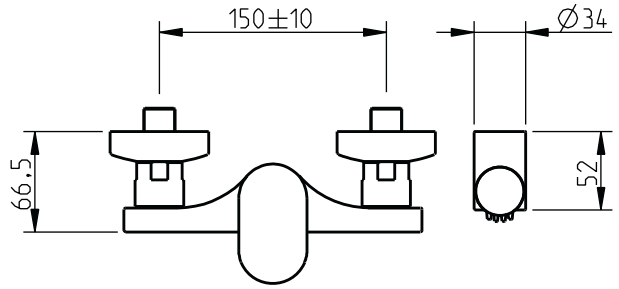

dimensões / dimensions mm

CIFIAL

www.cifial.pt | cifial@cifial.pt
cifial@cifial.es
www.cifial.co.uk | sales@cifial.co.uk
www.cifialusa.com

5663987
983AD000D00

instruções de instalação
technical specifications

código / code: 32435SF-xxx

nota/note: xxx representa diferentes acabamentos
xxx represent different finishes

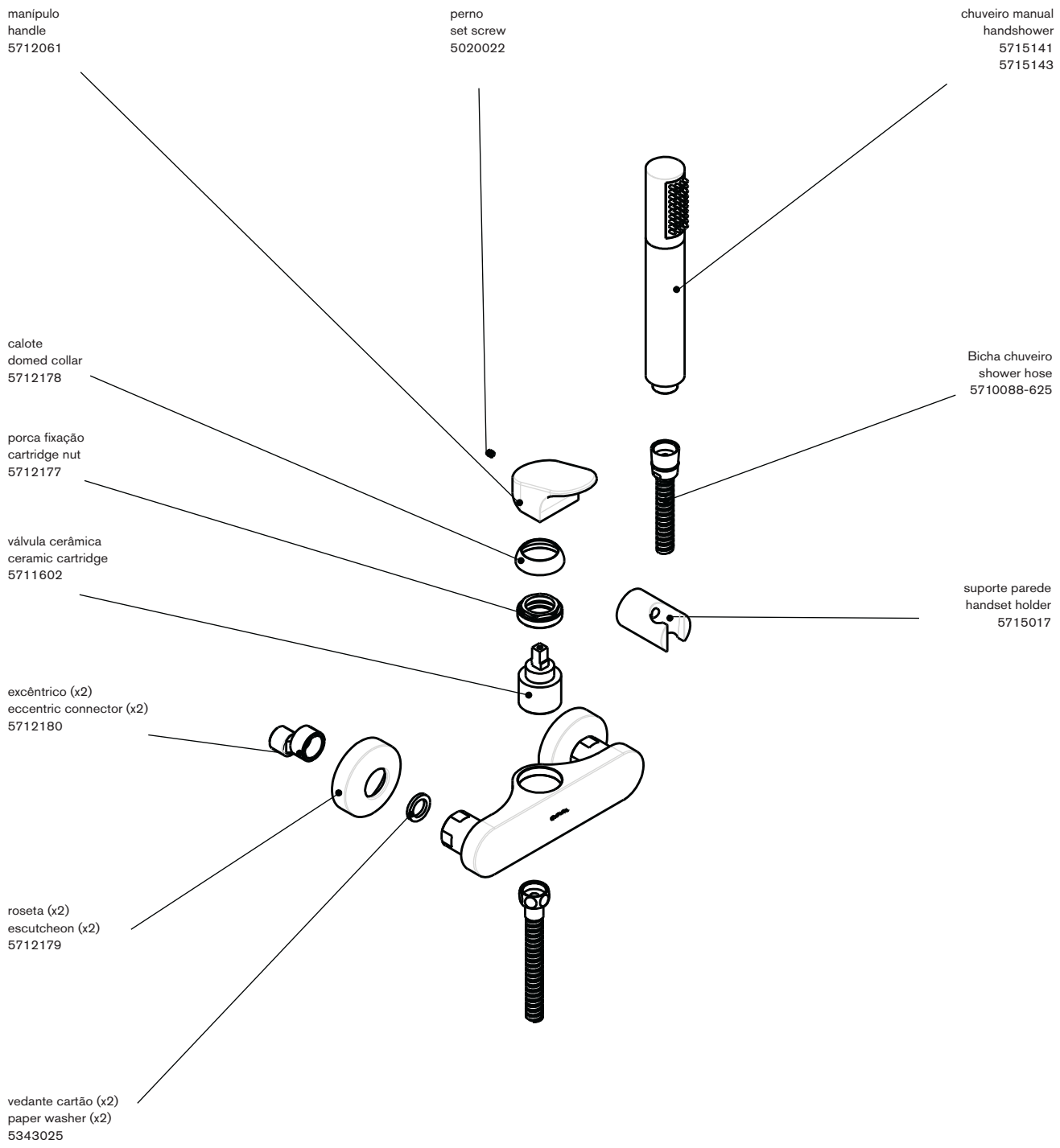

COMPLETE
BATH
SOLUTIONS

www.cifial.pt | cifial@cifial.pt
cifial@cifial.es
www.cifial.co.uk | sales@cifial.co.uk
www.cifialusa.com

Instalador: Por favor entregue todas as instruções que acompanham este produto ao seu proprietário.

Installer: Please leave all leaflets with the building owner to file for future reference

5663987
983AD000D00